0652422132 ontwerpbesluit Brabantse Delta 2
0652422132-A 7
0652422132-B 10
0652422132-R1 12

Waterschap Brabantse Delta

Coöperatieve Windenergie Vereniging
Zeeuwind U.A.
De heer M. Spaans
Edisonweg 53 f
4382 NV VLISSINGEN

Uw schrijven van	:	7 mei 2021
Uw kenmerk	:	719149
Zaaknummer	:	0652422132
Ons kenmerk	:	*431260*.
Behandeld door	:	de heer T. Roos
Doorkiesnummer	:	076 564 1383
Datum	:	14 juni 2021
Verzenddatum	:	14 juni 2021

Onderwerp: ontwerpbesluit

Geachte heer Spaans,

Ontwerpbesluit
Hierbij sturen wij u het ontwerpbesluit dat genomen is op de door Pondera Consult B.V. namens
./· Coöperatieve Windenergie Vereniging Zeeuwind U.A., Eneco Wind B.V. en Lindewind BV. ingediende aanvraag voor een vergunning ingevolge de Keur waterschap Brabants Delta 2015.

Gemeentelijke coördinatieregeling
Er wordt toepassing gegeven aan de gemeentelijke coördinatieregeling van de Wet ruimtelijke ordening waarbij gemeente Reimerswaal als coördinerend bestuursorgaan is aangewezen. Hierdoor zal gemeente Reimerswaal zorgdragen voor de formele bekendmaking, terinzagelegging en verzending van onder andere dit ontwerpbesluit.

Deze separate toezending dient dan ook uitsluitend ter informatie.

Vragen
Voor eventuele vragen over deze vergunning kunt u contact opnemen met de heer T. Roos, telefoon 076 564 1383 of e-mail t.roos@brabantsedelta.nl.

Hoogachtend,
Namens het dagelijks bestuur,
Teammanager vergunningen

mr. B.P. de Jong

Bijlagen:
- vergunning
- mededelingenblad
- tekeningen

Waterschap Brabantse Delta
Postbus 5520, 4801 DZ Breda T 076 564 10 00 F 076 564 10 11
E info@brabantsedelta.nl I www.brabantsedelta.nl K.v.K.nr: 51 181 584
IBAN NL88 NWAB 0636 7592 02 BIC NWABNL2GXXX BTW.nr: NL812566762B01

Nummer: *431260*

De teammanager vergunningen, daartoe bevoegd krachtens het besluit 'Primaire mandaat- en volmachtregeling waterschap Brabantse Delta' en 'Besluit ondermandatering door de secretaris-directeur waterschap Brabantse Delta';

beschikkende op het desbetreffende verzoek van 7 mei 2021, ingekomen op 7 mei 2021 geregistreerd onder zaaknummer 0652422132.

Van: Pondera Consult B.V.
Amsterdamseweg 13
6814 CM te Arnhem

Namens: Coöperatieve Windenergie Vereniging Zeeuwind U.A.
Edisonweg 53 f
4382 NV te Vlissingen

Eneco Wind B.V.
Marten Meesweg 5
3068 AV te Rotterdam

Lindewind BV
Grindweg 1a
4634 PP te Woensdrecht

Gelet op:
- de Wet ruimtelijke ordening;
- de Algemene wet bestuursrecht;
- de Waterwet;
- de Keur waterschap Brabantse Delta 2015;
- de Beleidsregels voor waterkering, waterkwantiteit en grondwater.

OVERWEGINGEN:

Aanvraag

1. Er is een aanvraag ingediend voor het uitvoeren van waterhuishoudkundige werkzaamheden bestaande uit het bouwen en exploiteren van twee windturbines van Windpark ZE-BRA.
2. Eén van de windturbines (WT15) staat nabij een a-watergang en zal daar overheen draaien ter hoogte van de Nieuwedijk te Ossendrecht.
3. De andere windturbine (WT17) heeft geen raakvlakken met de belangen van het waterschap die middels de Keur waterschap Brabantse Delta 2015 worden beschermd, deze is dan ook niet vergunningplichtig op basis van de keur waterschap Brabantse Delta 2015. De windturbine WT17 maakt derhalve geen onderdeel uit van deze vergunning.
4. Deze aanvraag betreft enkel het bouwen, exploiteren en overdraaien over een a-watergang van de windturbines. Overige zaken welke eventueel vergunningplichtig zijn worden in een later stadium aangevraagd.
5. De vergunning is aangevraagd door Pondera Consult B.V. namens Coöperatieve Windenergie Vereniging Zeeuwind U.A., Eneco Wind B.V. en Lindewind BV.
6. Op deze procedure is de gemeentelijke coördinatieregeling (paragraaf 3.6.1) uit de Wet ruimtelijke ordening van toepassing, waarbij de gemeente Reimerswaal als coördinerend bestuursorgaan is aangewezen.
7. Hierdoor wordt de uniforme openbare voorbereidingsprocedure (afdeling 3.4) van de Algemene wet bestuursrecht gevolgd en verzorgd gemeente Reimerswaal de bekendmaking, terinzagelegging en verzending van dit ontwerpbesluit.

Crisis-en herstelwet

Omdat dit een project betreft als bedoeld in het eerste lid van artikel 9e van de Elektriciteitswet, is op grond van artikel 1.1, eerste lid, onder a in samenhang met categorie 1.2 van bijlage I van de Crisis-en herstelwet, de Crisis-en herstelwet van toepassing. Dit brengt onder meer met zich mee dat:

- de Afdeling bestuursrechtspraak van de Raad van State, na afloop van de beroepstermijn, een termijn van 6 maanden heeft voor het doen van een uitspraak op een beroep;
- dat het beroepschrift meteen de gronden van beroep moet bevatten (het indienen van een pro-forma beroepschrift is niet mogelijk).

Gemeentelijke coördinatieregeling
Op verzoek van de aanvrager heeft de gemeenteraad van de gemeente Reimerswaal op 29 september 2020 besloten om de gemeentelijke coördinatieregeling uit de Wet ruimtelijke ordening van toepassing te verklaren op alle besluiten die nodig zijn voor de verwezenlijking van dit project. Dat houdt het volgende in.

- Voor deze vergunning geldt dat de uitgebreide procedure van toepassing is van afdeling 3.4 van de Algemene wet bestuursrecht. Eerst wordt daarom een ontwerp van de gevraagde vergunning ter inzage gelegd voor een periode van 6 weken waarbinnen eenieder een zienswijze kenbaar kan maken. U kunt uw zienswijze indienen bij het college van burgemeester en wethouders van de gemeente Reimerswaal, zij coördineren de procedure van (de voorbereiding van) alle besluiten. Het indienen van een zienswijze kan uitsluitend schriftelijk. Het adres waarnaar u een zienswijze kunt sturen is:

  College van burgemeester en wethouders van de gemeente Reimerswaal
  Postbus 70
  4416 ZH KRUININGEN

- Het ontwerp van deze vergunning wordt tegelijkertijd voorbereid, gepubliceerd en ter inzage gelegd met het ontwerp van de andere vergunningen en toestemmingen die voor dit project noodzakelijk zijn.
- Alle hiervoor genoemde besluiten worden gelijktijdig gepubliceerd en bekend gemaakt door de gemeente Reimerswaal.
- Belanghebbenden kunnen te zijner tijd tegen het besluit op de aanvraag om deze vergunning beroep instellen bij de Afdeling bestuursrechtspraak van de Raad van State. De Afdeling behandelt de beroepen te zijner tijd gezamenlijk in één beroepsprocedure.

Wetgeving

8. Volgens artikel 3.1 van de Keur waterschap Brabantse Delta 2015 is het verboden om zonder vergunning:
   - gebruik te maken van een oppervlaktewaterlichaam of bijbehorende beschermingszones of ondersteunende kunstwerken door daarin, daarop, daarboven, daarover of daaronder handelingen te verrichten, werken te behouden of vaste substanties of voorwerpen te laten staan, liggen of drijven;
   - een oppervlaktewaterlichaam of ondersteunend kunstwerk aan te leggen;
   - in het profiel van vrije ruimte werken te plaatsen, te wijzigen of te behouden.

Algemene toetsingskaders van het waterbeheer

9. In artikel 2.1 van de Waterwet zijn de algemene doelstellingen benoemd die richtinggevend zijn bij de uitvoering van het waterbeheer:
   - voorkoming en waar nodig beperking van overstromingen, wateroverlast en waterschaarste, in samenhang met;
   - bescherming en verbetering van de chemische en ecologische kwaliteit van watersystemen en;
   - vervulling van maatschappelijke functies door watersystemen.
10. Deze doelstellingen vormen in onderlinge samenhang het toetsingskader bij vergunningverlening.
11. Een vergunning wordt geweigerd indien deze niet verenigbaar is met de doelstellingen van het waterbeheer en het niet mogelijk is om de belangen van het waterbeheer door het verbinden van voorschriften of beperkingen voldoende te beschermen.
12. De doelstellingen zijn geconcretiseerd via normen en beleid ten aanzien van veiligheid, waterkwantiteit, waterkwaliteit en maatschappelijke functievervulling door watersystemen.
13. De uitwerking hiervan vindt plaats in de Waterwet, in aanvullende regelgeving, in de Keur waterschap Brabantse Delta 2015, in de Algemene regels en Beleidsregels horende bij de Keur waterschap Brabantse Delta 2015 en in water- en beheerplannen op grond van hoofdstuk 4 van de Waterwet.
14. De vastgestelde normen en het beleid zijn richtinggevend bij de toetsing of de aangevraagde handeling verenigbaar is met de doelstellingen voor het waterbeheer.

Toetsing aan Beleidsregels voor waterkering, waterkwantiteit en grondwater

15. Het verzoek is getoetst aan beleidsregel 3 van de Beleidsregels voor waterkering, waterkwantiteit en grondwater.
16. Het doel van beleidsregel 3 (werken en objecten in de watergang en beschermingszone) is het beschermen van de functie van wateren als onderdeel van het totale watersysteem. In het geval van werken en objecten in de watergang en de beschermingszone gaat het er met name om dat er

voldoende ruimte overblijft voor doelmatig onderhoud aan de wateren en dat de stabiliteit van de oever wordt gewaarborgd.

Werken en objecten in de watergang en beschermingszone

17. De windturbine (WT15 zoals aangegeven op tekening met nummer 0652422132-A) draait over de a-watergang (met leggercode OVK03331) en de beschermingszone van deze watergang heen.
18. Het obstakel boven de beschermingszone van de watergang kan worden toegestaan omdat dit het onderhoud niet verzwaard.
19. De bereikbaarheid van het categorie A oppervlaktewaterlichaam en de ontvangstplicht van specie en maaisel blijft gewaarborgd doordat de situatie in die zin niet verandert.
20. Het object (de windturbine) belemmert het onderhoud niet omdat deze ver genoeg van de watergang staat.
21. De stabiliteit van de oever en het talud worden door het obstakel niet aangetast.
22. Tegen het verlenen van de vergunning bestaat dezerzijds onder het stellen van de navolgende voorschriften geen bezwaar.

O N T W E R P B E S L U I T:

Aan Coöperatieve Windenergie Vereniging Zeeuwind U.A., Edisonweg 53 f, 4382 NV te Vlissingen, mede aanvragers en zijn rechtverkrijgenden, hierna te noemen vergunninghouder, ontwerpbeschikking vergunning te verlenen van het verbod, gesteld in artikel 3.1 van de Keur waterschap Brabantse Delta 2015, voor het:

- overdraaien van een windturbine over een a-watergang ter hoogte van de Nieuwedijk te Ossendrecht;

in de gemeente Woensdrecht één en ander onder de navolgende voorschriften en bepalingen.

I Algemene voorschriften

1. Algemeen

1.1. De algemene voorschriften zijn van toepassing tenzij bij bijzonder voorschrift anders is bepaald.

./· 1.2. De werken/activiteiten worden uitgevoerd overeenkomstig de bij deze vergunning behorende tekeningen met nummers:
- 0652422132-A;
- 0652422132-B;
- 0652422132-R1.

2. Melding aanvang en einde werkzaamheden

./· 2.1. Ten minste vijf werkdagen vóór de start van de uitvoering van het werk/de activiteit wordt het waterschap hiervan op de hoogte gesteld. Hiervoor dient gebruik te worden gemaakt van het webformulier beschikbaar via www.brabantsedelta.nl/startwerkzaamheden.

2.2. De werkzaamheden/activiteiten waarvoor vergunning is verleend worden na aanvang van de eerste werkzaamheden/activiteiten in één aaneengesloten periode uitgevoerd, tenzij anders staat vermeld in deze vergunning.

2.3. Uiterlijk vijf werkdagen nadat het werk/de activiteit is uitgevoerd wordt het waterschap hiervan op de hoogte gesteld. Hiervoor dient gebruik te worden gemaakt van het webformulier beschikbaar via www.brabantsedelta.nl/eindewerkzaamheden.

3. Toezicht

3.1. Gedurende de uitvoering van het werk/de activiteit is (een kopie van) deze vergunning op de locatie van het werk/de activiteit aanwezig.

4. Onderhoud

4.1. De werken worden door en voor rekening van de vergunninghouder uitgevoerd en in goede staat onderhouden.

5. Wijzigingen

5.1. Wanneer tijdens de uitvoering aanpassingen noodzakelijk zijn van de in de vergunning voorgeschreven werken en maten, wordt dit onmiddellijk schriftelijk, voorzien van tekening(en) en/of rapporten, overlegd met team vergunningen van het waterschap. De aanpassingen kunnen pas worden uitgevoerd na goedkeuring van het waterschap. Een aanpassing kan mogelijk leiden tot een nieuw besluit.

6. Calamiteiten

6.1. Indien zich tijdens de uitvoering of het gebruik van de vergunning een calamiteit voordoet, neemt de vergunninghouder onmiddellijk contact op met het waterschap (076 564 10 00).

6.2. De vergunninghouder is verplicht één of meer personen aan te wijzen die belast is (zijn) met het toezicht op naleving van de voorschriften die in deze vergunning zijn opgenomen waarmee in spoedgevallen, ook buiten kantooruren, overleg kan worden gevoerd.

II Bijzondere voorschriften

7. Overdraaien windturbine (WT15) boven watergang en beschermingszone

7.1. De windturbine draait over de a-watergang met leggercode OVK03331, zoals te zien is op tekening met nummer 0652422132-A.

7.2. Het overdraaien gebeurt op een dusdanige hoogte dat het onderhoud aan de watergang en de functie van de watergang niet belemmerd worden.

7.3. Schade aan de watergang ontstaan ten gevolge van falen van de windturbine (valschade) dient op aanzegging van of namens het dagelijks bestuur onmiddellijk te worden hersteld.

Breda, 14 juni 2021
Namens het dagelijks bestuur,
Teammanager vergunningen

mr. B.P. de Jong

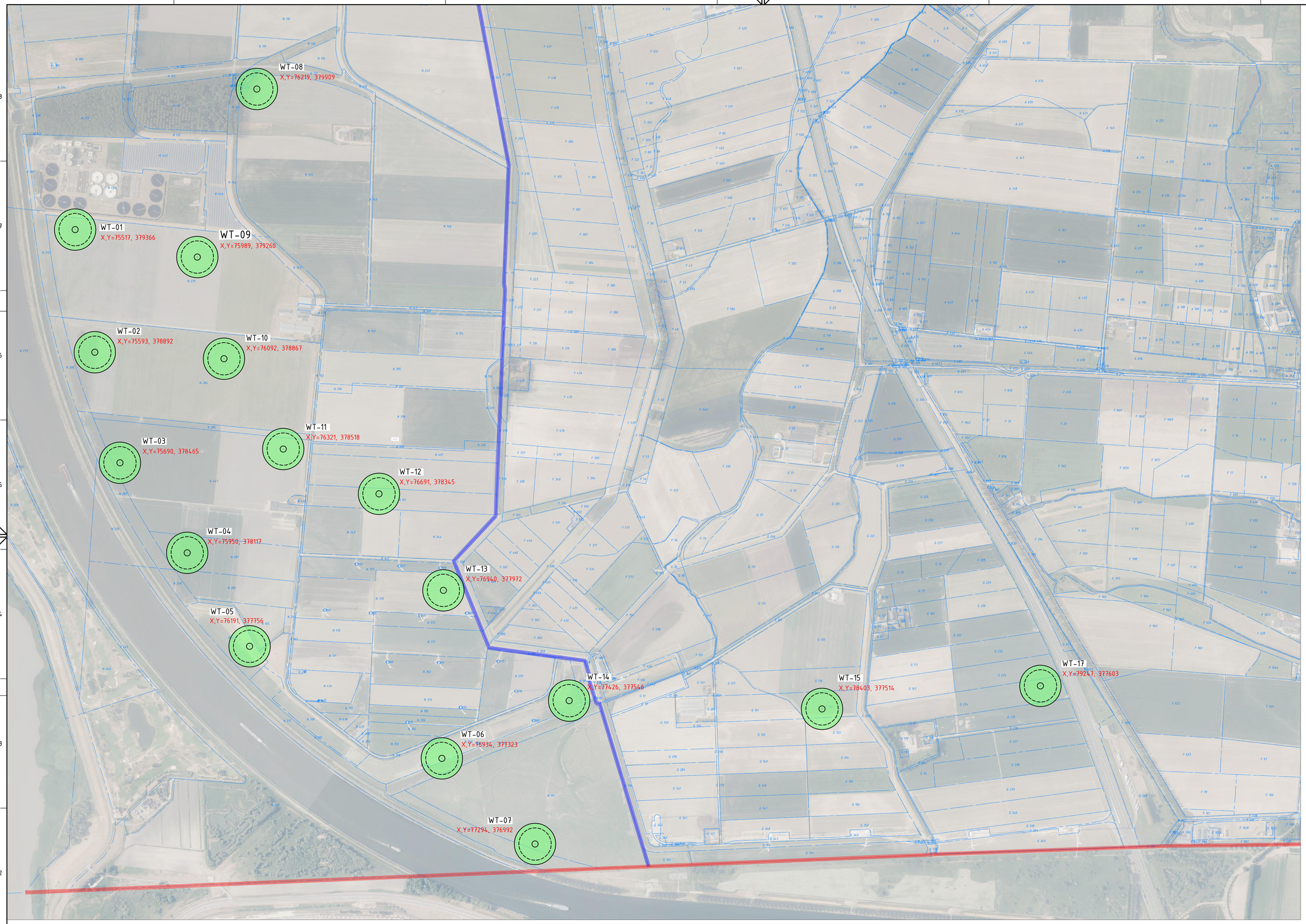

Legenda

- Maximale fundatie: 24m1
- Minimale rotordiameter: 125m1
- Maximale rotoriameter: 160m1
- perceelgrens (perceelnummer, sectie)
- gemeentegrens
- landsgrens
- per windturbine een kraanopstelplaats van 50x70m1, gerealiseerd onder de overdraai

N
W O
Z

VOORLOPIG ONTWERP

VERTROUWELIJK

fact. no.	build.	ext.		ING. hr Doorn Civ. engineer	P7013.050 project no.
717	B	58			

title: Windpark ZE-BRA
Overzichttekening

fact./build.:

project:

scale	dimensions in mm			doc. type	abbr.
1:5000				15	PPD

rev	date	by	dept	chk
D				
C				
B				
A	2021-05-05	E.B	ENG	
—	2020-01-12	E.B	ENG	

A1? doc. no.

EMMTEC engineering

size A0 | doc. no. 3.113.140 | sh. 1 | -

tn.dn. AC2012 /EEBC | location doc. no. K

STTA.39.1

Pag. 8
Heet Sirius 8888888
Filename: Z:\2021\7013\050 Windpark ZE-BRA\SC Engineering\SC-E Bouwvoorbereiding\7013050_001.dwg

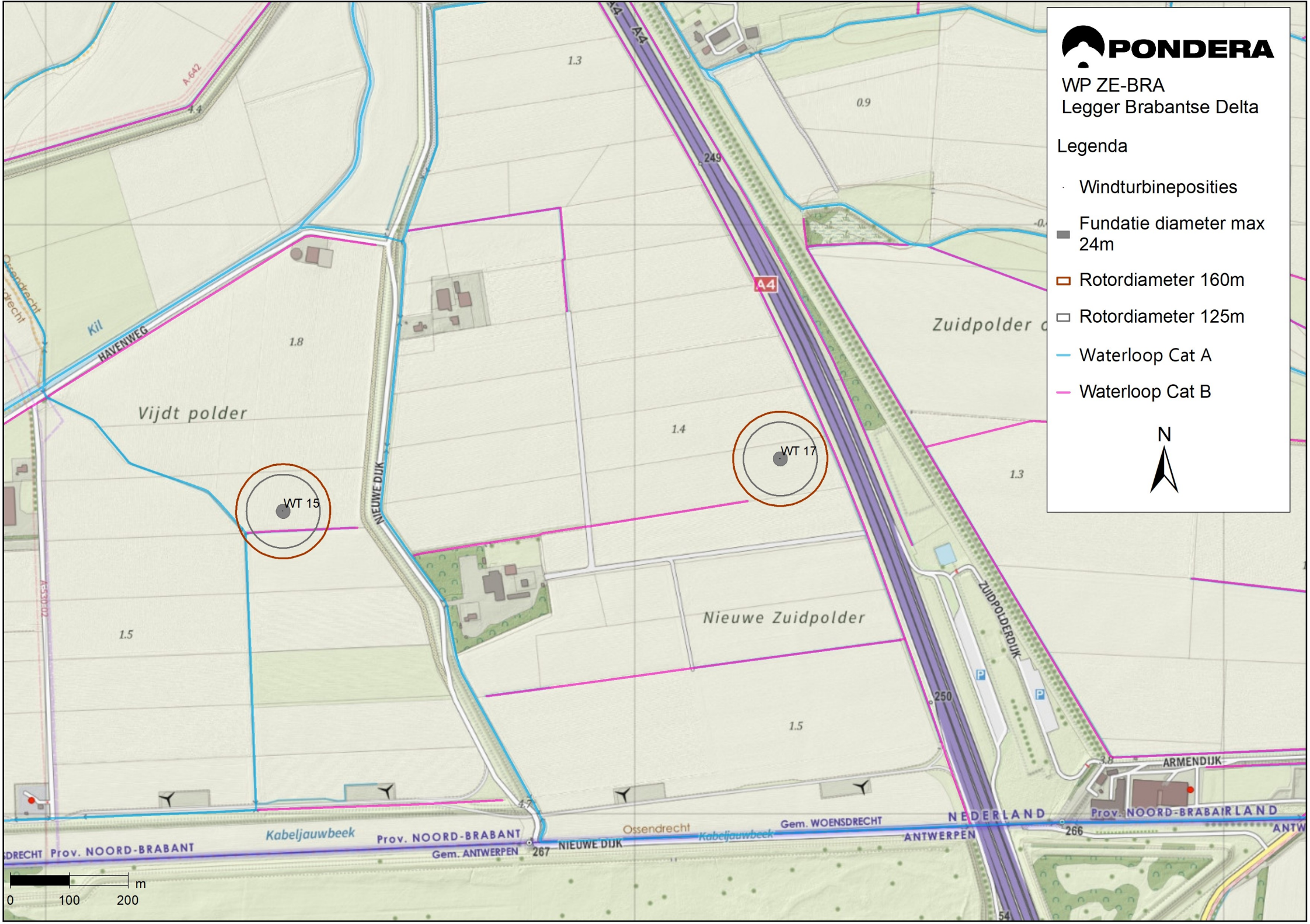
PONDERA
WP ZE-BRA
Legger Brabantse Delta
Legenda
Windturbineposities
Fundatie diameter max 24m
Rotordiameter 160m
Rotordiameter 125m
Waterloop Cat A
Waterloop Cat B
N
WT 15
WT 17
Vijdt polder
Nieuwe Zuidpolder
Zuidpolder
HAVENWEG
NIEUWE DIJK
ZUIDPOLDERDIJK
ARMENDIJK
A4
Kil
Kabeljauwbeek
Ossendrecht
Prov. NOORD-BRABANT
Gem. ANTWERPEN
Gem. WOENSDRECHT
NEDERLAND
ANTWERPEN
Prov. NOORD-BRABANT
249
250
266
267
1.3
0.9
1.8
1.4
1.5
1.3
1.5
0
100
200
m

PONDERA
WP ZE-BRA Plangebied
Overdraai Brabantse Delta
WTG 15
Legenda
Turbines ZE-BRA
Fundaties diameter 24m
Rotordiameter 125
Rotordiamter 160
Waterloop Cat A
Waterloop Cat B
N
WTG 15
0
50
100
m

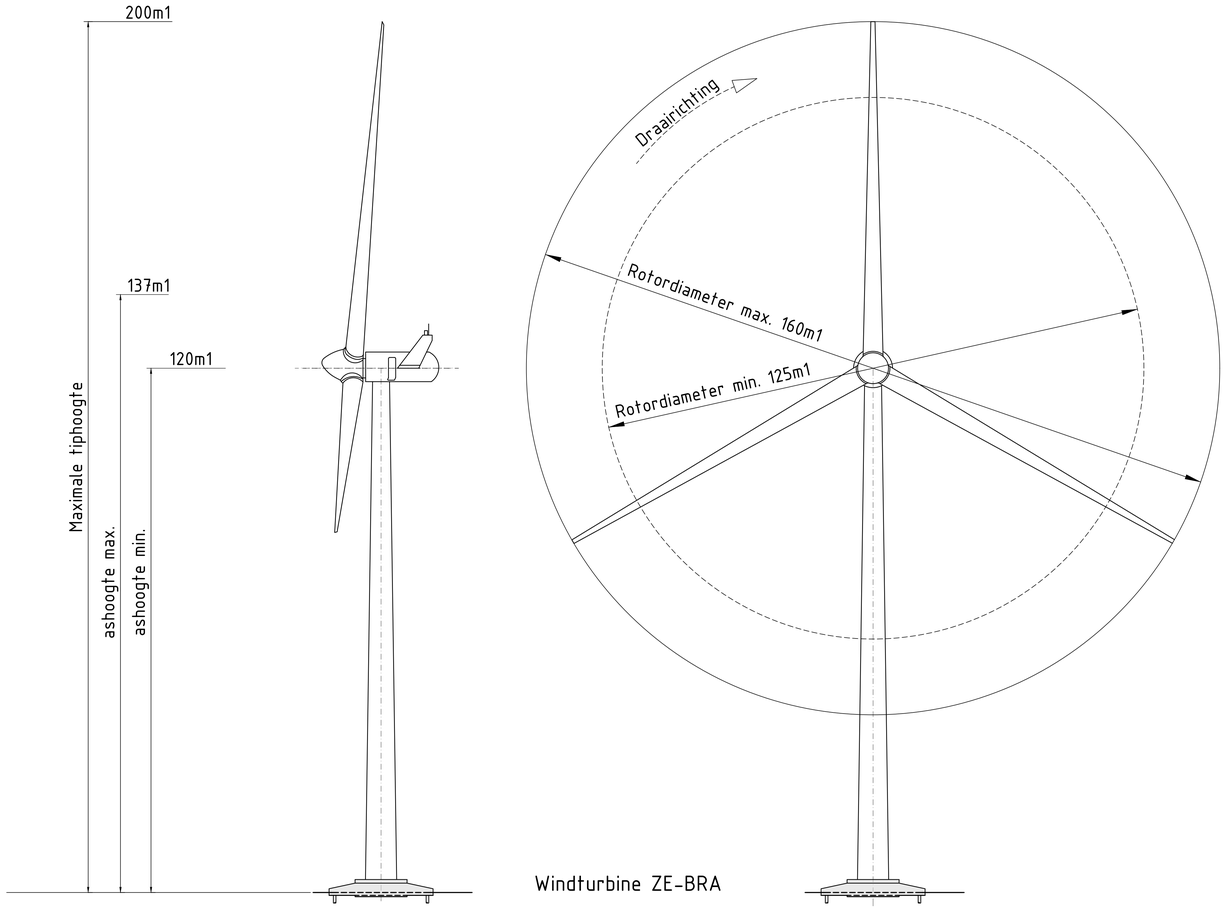

Windturbine ZE-BRA

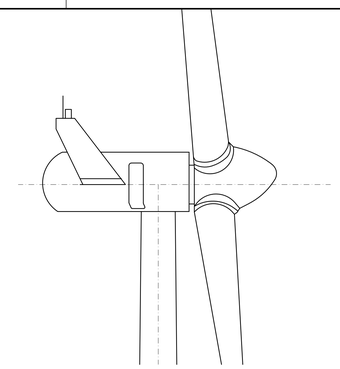

Zijaanzicht Gondel

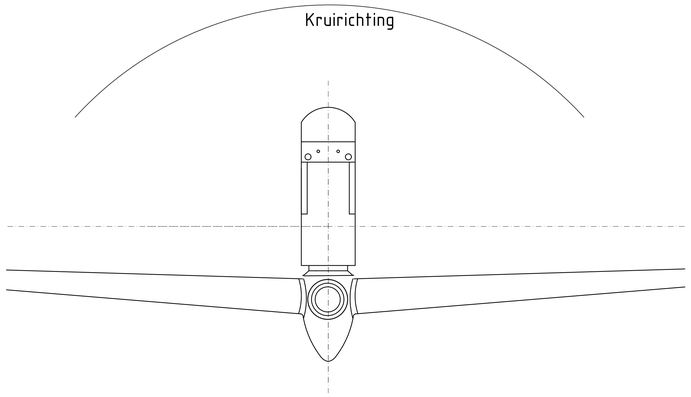

Bovenaanzicht Gondel

Indicatieve contouren gondelhuisaanzichten/
Indicatieve nacelle contours

Zijaanzicht/Side view	Vooraanzicht/Front view
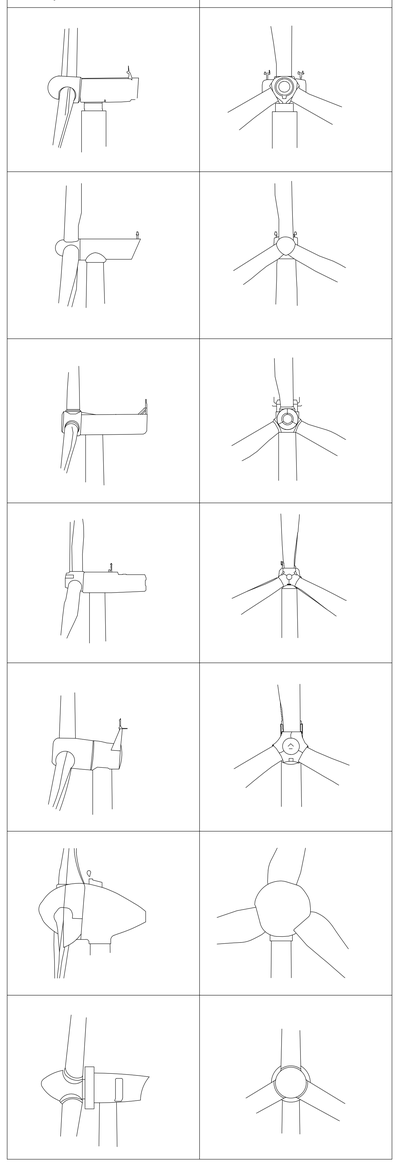	

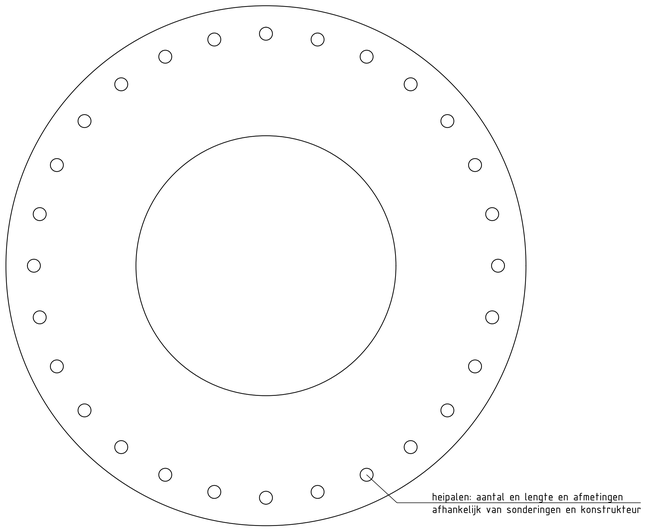

Bovenaanzicht Fundatie

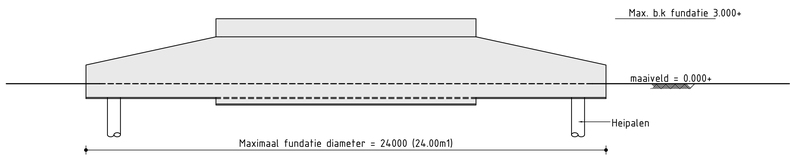

Principe Detail paalfundatie

Schaal 1 : 100

Opmerking:

Bovenstaande tekeningen geven de
afmetingen aan van de windturbines.

De beeldbepalende kenmerken van een windturbine zijn de
as-hoogte, tiphoogte en rotordiamer.

Deze tekening is niet bedoeld om de vorm en afmeting
van de nacelle/gondel en de mast vast te leggen.

Diepte en hoogte fundatie afhankelijk van grondonderzoek en
type windturbine (definitieve fundatieontwerp).
Maaiveldhoogte t.p.v. windturbine.
Maaiveld nader te bepalen

VOORLOPIG ONTWERP

VERTROUWELIJK

fact. no.	build.	art.		ENG. Ir. Doornbos	P7013.050
117	B	55		Civ. engineer	project no.

title: Windpark ZE-BRA
Aanzichten en Fundatie

fact./build.:

project:

rev.	date	by	dept.	ckd
D				
C				
B				
A	2021-01-27	PvT	ENG.	
—	2021-01-15	E.B.	ENG.	

scale	dimensions in			doc. type	abbr.
n.v.t	m			15	PPD

Alt. doc. no.

Zweter Services bv
Postbus 1000
7801 CA Emmen
Tel: +31 (0)591 69 2555
www.zweterservices.nl

size | doc. no. | sh. | 1
A0- 3.113.143 | -

Sv. no. AC2020 /EEBC location doc. no. K

53 16.39 E

Filename: D:\1-2021\16-2101-01ZE-Projecten\P7013050 windpark ZE-BRA\16. Engineering\04. Bouwwerken & Civiele\01 Beschrijvingen\U01114\U_2014.dwg

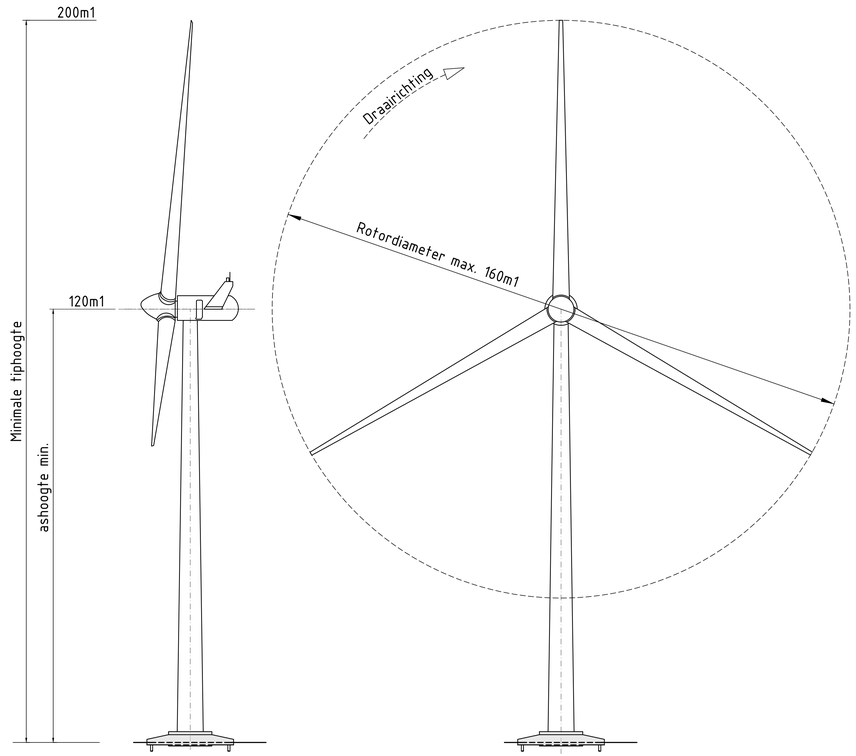

Windturbine 1

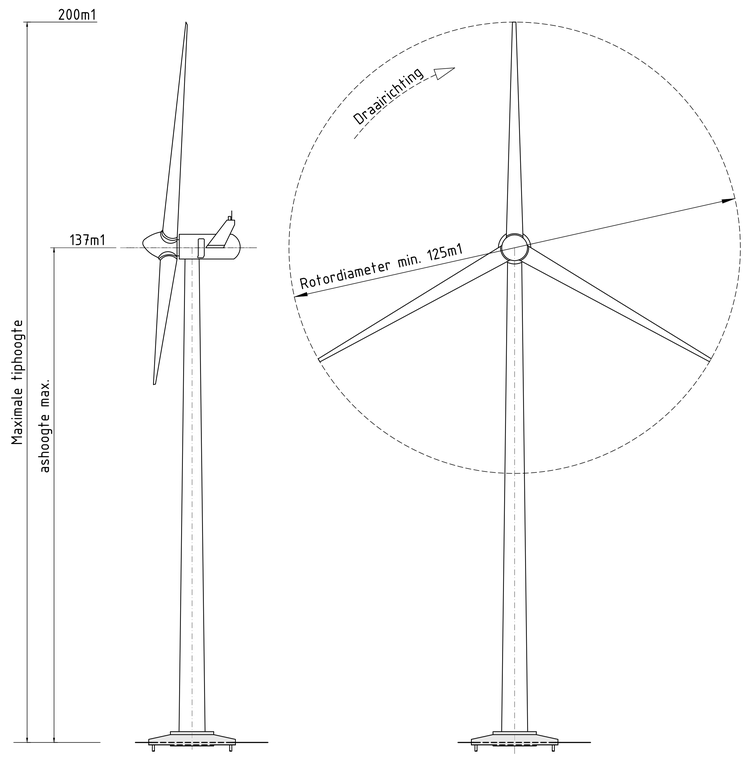

Windturbine 2

VOORLOPIG ONTWERP

VERTROUWELIJK

717	B	55	ENG. hr. Doorn	P7013.050	
fact. no.	build.	ext.	Civ. engineer	project no.	

title: Windpark ZE-BRA
Aanzichten

fact./build. :

project:

rev.	date	by	dept.	chk.
D				
C				
B				
A	2021-02-08	PvT	ENG.	
—	2021-01-29	PvT	ENG.	

scale	dimensions			doc. type	abbr.
1:600	m			15	PPD

Alt. doc. no.

Examen Services bv
Pieriksz. 2008,
7801 CA Emmen
Tel. +31 (0)591 69 2555
www.emmtecservices.nl

EMMTEC engineering

size | doc. no. A0- 3.113.143 | sh. 2

Filename: K:\2021\3143\K:\Projekten\P7013\050 Windpark ZE-BRA\04. Engineering\04.5 Bouwmatig & Installatie\4.5 Bouwmatig\3113143_001.dwg

Ts. ds. AC2020 / EEBC location doc. no.

Toelichting aanvraag watervergunning Keur waterschap Brabantse Delta

Windpark ZE-BRA

Zeeuwind, Lindewind en Eneco

717149 | Definitief v2.0

07/05/2021

Pondera

Hoofdvestiging Nederland
Amsterdamseweg 13
6814 CM Arnhem
088 – pondera (088-7663372)
info@ponderaconsult.com

Postadres
Postbus 919
6800 AX Arnhem

Vestiging South East Asia
Jl. Mampang Prapatan XV no 18
Mampang
Jakarta Selatan 12790
Indonesia

Vestiging North East Asia
Suite 1718, Officia Building 92
Saemunan-ro, Jongno-gu
Seoul Province
Republic of Korea

Colofon

Soort document
Toelichting aanvraag watervergunning Keur waterschap Brabantse Delta

Projectnaam
Windpark ZE-BRA

Versienummer
Definitief v2.0

Datum
7-5-2021

Project nummer
717149

Opdrachtgever
Zeeuwind, Lindewind en Eneco

Auteur
Jan-Willem Broersma

Nagekeken door
Tim Verbeek

Disclaimer
In het onderzoek is gebruik gemaakt van algemeen geaccepteerde uitgangspunten, modellen en informatie die ten tijde van het opstellen van dit rapport ter beschikking stonden. Aanpassingen in de uitgangspunten, modellen of gebruikte gegevens kunnen leiden tot andere uitkomsten. De aard en de nauwkeurigheid van de gebruikte gegevens voor het onderzoek bepalen in belangrijke mate de nauwkeurigheid en de onzekerheden van de berekende uitkomsten. Pondera is niet aansprakelijk voor gederfde inkomsten of schade die wordt geleden door opdrachtgever(s) en/of derden uit conclusies die gebaseerd zijn op gegevens die niet van Pondera afkomstig zijn. Deze rapportage is opgesteld met de intentie dat deze alleen gebruikt wordt door de opdrachtgever en slechts voor het doel waarvoor de rapportage is opgesteld. Er mag geen beroep worden gedaan op de informatie uit deze rapportage voor andere doeleinden zonder schriftelijke toestemming van Pondera. Pondera is niet verantwoordelijk voor de consequenties die kunnen voortvloeien uit het oneigenlijk gebruik van de rapportage. De verantwoordelijkheid voor het gebruik van (de analyse, resultaten en bevindingen in) de rapportage blijft bij de opdrachtgever. De Rechtsverhouding opdrachtgevers – architect, ingenieur en adviseur conform DNR 2011 is te allen tijde van toepassing.

ISO 9001:2015 gecertificeerd

Inhoudsopgave

1 Toelichting op de aanvraag 1
1.1 Inleiding 1
1.2 Aanvraag 2
1.3 Gegevens initiatiefnemers 3
1.4 Termijn 5
1.5 Flexibiliteit in de vergunning 6
1.6 Overige vergunningen 7
1.7 Gecoördineerde voorbereiding en besluitvorming 7

2 Locatie 8
2.1 Inleiding 8
2.2 Omschrijving locatie 8
2.3 Coördinaten en kadastrale informatie 10
2.4 Eigendomssituatie 10

3 Beschrijving activiteit 11
3.1 Windturbines 11
3.2 Fundaties 13
3.3 Kosten 14

4 Later aan te leveren gegevens en bescheiden 15
5 Bijlagen 16

1 Toelichting op de aanvraag

1.1 Inleiding

Coöperatieve Windenergie Vereniging Zeeuwind U.A., Eneco Wind BV en Lindewind BV (hierna initiatiefnemers) zijn voornemens om, in aansluiting op het bestaande windpark Kreekraksluizen en het recent gerealiseerde windpark Kabeljauwbeek, een nieuw windpark te realiseren: Windpark ZE-BRA. Onderdeel van het project is de verwijdering van de bestaande windparken Anna-Mariapolder, Bath en de solitaire windturbine in Woensdrecht. Door sanering en opschaling van bestaande windturbines wordt de aangewezen concentratielocatie optimaal benut, zoveel mogelijk rekening houdend met belangen in de omgeving (zoals landschap, landbouw, natuur, omwonenden en dijkveiligheid).

Windpark ZE-BRA bestaat uit 16 nieuwe windturbines en is voorzien in een plangebied dat verdeeld is over de gemeente Reimerswaal (Zeeland) en de gemeente Woensdrecht (Noord-Brabant). In Figuur 1.1 is het plangebied voor windpark ZE-BRA weergegeven in combinatie met de bestaande windturbines in het plangebied.

Figuur 1.1 Plangebied Windpark ZE-BRA en bestaande windturbines (huidige situatie plangebied)

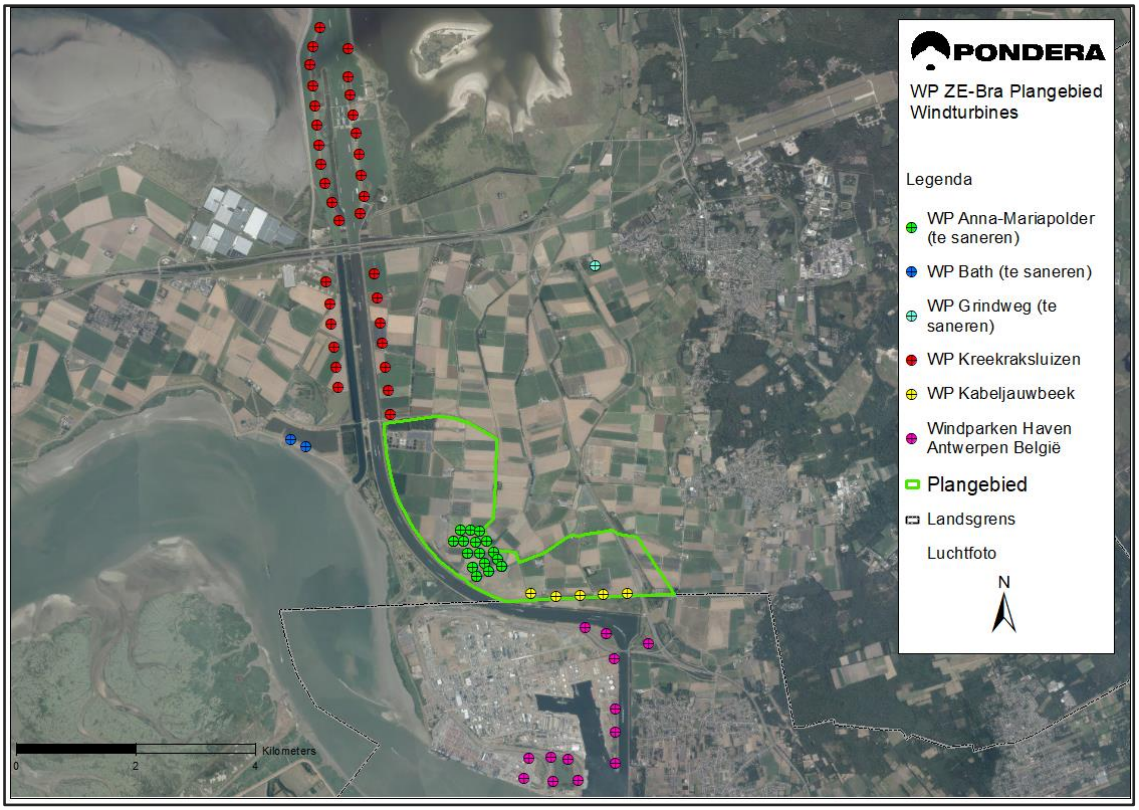

In Figuur 1.2 is een kaart opgenomen met turbineposities van Windpark ZE-BRA in de toekomstige situatie. De windturbines van Windpark Kabeljauwbeek zullen niet worden verwijderd als onderdeel van het project.

Figuur 1.2 Turbineposities Windpark ZE-BRA en toekomstige situatie plangebied

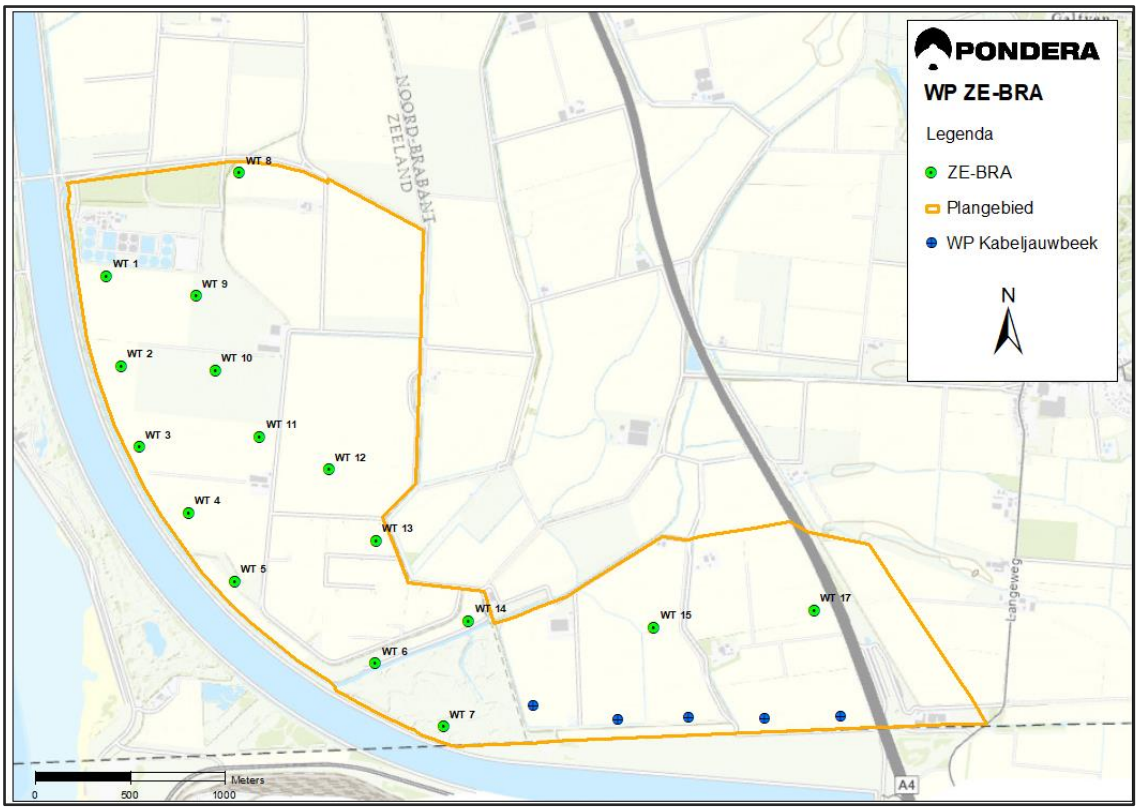

Windturbines 15 en 17 zijn voorzien in het beheergebied van waterschap Brabantse Delta. Eerder bestond het project uit 19 nieuwe windturbines, maar de posities 16, 18 en 19 zijn komen te vervallen.

Ten behoeve van de oprichting van de windturbine is een watervergunning nodig overdraai over een A-watergang. Deze activiteit is vergunningplichtig op grond van de Waterwet en de Keur van waterschap Brabantse Delta.

1.2 Aanvraag

Met onderhavige aanvraag vragen Coöperatieve Windenergie Vereniging Zeeuwind U.A., Eneco Wind BV en Lindewind BV een ontheffing aan voor overdraai over een A-watergang ter plekke van windturbines 15 (art. 3.1, lid 1 Keur Brabantse Delta)

Voor de aanvraag is gebruik gemaakt van het officiële aanvraagformulier van het Omgevingsloket Online (OLO). Op een aantal plaatsen wordt in dit formulier verwezen naar bijlage 1. Bijlage 1 betreft het onderhavige document.

Eventueel benodigde watervergunningen voor grondwateronttrekking (bronbemaling), aanleggen van toegangswegen, kraanopstelplaatsen en parkbekabeling zullen in een tweede fase met vergunningen worden aangevraagd. Voor deze onderdelen ontbreken op dit moment de detailgegevens voor en volledige aanvraag.

1.3 Gegevens initiatiefnemers

Voorliggende aanvraag wordt ingediend door drie rechtspersonen. In onderstaande tabellen worden de gegevens van de initiatiefnemers weergegeven. Zeeuwind fungeert als hoofdaanvrager en -vergunninghouder en dient de aanvraag mede namens Eneco en Lindewind in. Zeeuwind heeft daartoe toestemming gekregen van Eneco en Lindewind (zie bijlage 3). In een later stadium zal per windturbine aan het bevoegd gezag worden gemeld wie verantwoordelijk zal zijn.

Aan het bevoegd gezag wordt verzocht de Waterwetvergunning voor Windpark ZE-BRA te verlenen aan Coöperatieve Windenergie Vereniging Zeeuwind U.A., Eneco Wind BV én Lindewind BV.

Tabel 1.1 Gegevens hoofdaanvrager/ -vergunninghouder Zeeuwind

Bedrijf	
KvK-nummer	22028161
Vestigingsnummer	000007598327
Statutaire naam	Coöperatieve Windenergie Vereniging Zeeuwind U.A.
Handelsnaam	Zeeuwind
Contactpersoon	
Voorletters	M
Achternaam	Spaans
Functie	Projectmanager
Geslacht	man
Vestigingsadres bedrijf	
Straatnaam + Huisnummer	Edisonweg 53 F
Postcode	4382 NV
Woonplaats	Vlissingen
Contactgegevens	
Telefoonnummer	06 – 15 56 55 32
E-mailadres	mspaans@zeeuwind.nl

Tabel 1.2 Gegevens Eneco

Bedrijf	
KvK-nummer	24257373
Vestigingsnummer	000017984270
Statutaire naam	Eneco Wind B.V.
Handelsnaam	Eneco
Contactpersoon	
Voorletters	R
Achternaam	Berger
Functie	Business Developer
Geslacht	Man
Vestigingsadres bedrijf	
Straatnaam + Huisnummer	Marten Meesweg 5
Postcode	3068 AV
Woonplaats	Rotterdam
Contactgegevens	
Telefoonnummer	06-23280393
E-mailadres	raymond.berger@eneco.com

Tabel 1.3 Gegevens Lindewind

Bedrijf	
KvK-nummer	70257930
Vestigingsnummer	000038547775
Statutaire naam	Lindewind BV
Handelsnaam	Lindewind
Contactpersoon	
Voorletters	H.
Achternaam	Hopmans
Functie	Directeur
Geslacht	Man
Vestigingsadres bedrijf	
Straatnaam + Huisnummer	Grindweg 1a
Postcode	4634 PP
Woonplaats	Woensdrecht
Contactgegevens	
Telefoonnummer	06-54201068
E-mailadres	info@hopmansfarm.com

De aanvragers worden bijgestaan door een adviesbureau, Pondera Consult. De aangegeven gemachtigde van het adviesbureau in onderstaande tabel is tevens de gemachtigde voor het indienen van de aanvraag. De machtiging is bij de aanvraag gevoegd (bijlage 2).

Tabel 1.4 Contactgegevens gemachtigde

Bedrijf	**Pondera Consult B.V.**
Contactgegevens gemachtigde	
Voorletters	J.F.W.
Achternaam	Rijntalder
Functie	Directeur
Geslacht	Man
Vestigingsadres bedrijf	
Postcode	6814 CM
Huisnummer	13
Straatnaam	Amsterdamseweg
Woonplaats	Arnhem
Contactgegevens	
Telefoonnummer	088 766 3372

De heer J.W. Broersma van Pondera Consult is eerste contactpersoon voor de aanvraag. De contactgegevens zijn opgenomen in Tabel 1.6.

Tabel 1.5 Gegevens contactpersoon

Gegevens	
Contactpersoon	J.W. Broersma
Functie	Projectleider vergunningen / adviseur
Telefoonnummer	+31 (0)6 21 83 14 24
E-mail	J.Broersma@ponderaconsult.com

1.4 Termijn

Verzocht wordt om een vergunning met een geldigheid vanaf het moment van verlenen van de vergunning, tot 25 jaar na commerciële inbedrijfname (moment van overdacht turbine leverancier aan initiatiefnemers) van de windturbines.

Verwacht wordt dat de aanlegfase van het windpark start in 2023 en zal eindigen in 2024. Inbedrijfname van het windpark is tevens voorzien in 2024, maar is afhankelijk van het verloop van de procedure en de voorbereidingen voor de realisatie. Indien gewenst kan voorafgaand aan de bouw een planning worden toegezonden.

Een meer gedetailleerde bouwplanning zal worden toegezonden voorafgaand aan de start van de bouw.

1.5 Flexibiliteit in de vergunning

De realisatie van windenergie doorloopt een aantal fasen. Ruwweg betreft het:

- Locatieselectie;
- Vergunningen;
- Contractfase onderdelen en bouw;
- Financiering;
- Detailengineering;
- Bouw;
- Exploitatie;
- Ontmanteling.

De achtergrond van deze fasen, die grotendeels volgtijdelijk zijn, is gelegen in de schaal en doorlooptijd van de projecten. Vanuit dit oogpunt vindt aanbesteding van het turbinetype en de aanleg en vervolgens detailengineering pas plaats na vergunningverlening om rekening te kunnen houden met vertraging (bijvoorbeeld in procedures), de actuele windturbinetypes die op dat moment beschikbaar zijn, met technische ontwikkelingen en met prijsontwikkelingen, zoals de prijs van staal. Om hier rekening mee te houden is in voorliggende aanvraag en de overige vergunningaanvragen voor Windpark ZE-BRA enige flexibiliteit aangehouden voor diverse onderdelen van het windpark door marges en variatie op te nemen. Dit is expliciet en concreet aangegeven.

Voor de effectbeschrijving betekent dit dat in de aanvraag conservatief de potentiële effecten worden beschreven zodat een toetsing door het bevoegd gezag kan plaatsvinden op de relevante toetsingskaders. Bij de detailengineering wordt dit als maximum aangehouden waardoor de effecten van de windturbines nooit groter zullen zijn dan aangevraagd en vergund maar minimaal gelijk of kleiner. Mocht er aanleiding bestaan voor wijziging van het initiatief, bijvoorbeeld in de uitvoeringsmethode, die wel tot grotere effecten leidt zal hiervoor een wijziging van de vergunning worden aangevraagd.

Omdat detailengineering op een later moment plaatsvindt, zullen voorafgaand aan de bouwfase detailplannen ter goedkeuring worden voorgelegd aan Waterschap Brabantse Delta. Hiermee krijgt het waterschap de gelegenheid te toetsen of de uitvoering van het windpark werkelijk blijft binnen de aangevraagde marges.

In Tabel 1.7 zijn de minimale en maximale afmeting van de turbines weergegeven.

Tabel 1.6 Minimale en maximale afmetingen (bandbreedte) van windturbines

	Ashoogte	**Rotordiameter**	**Tiphoogte**	**Tiplaagte** niet lager dan
Maximaal	137 meter	160 meter	200 meter	40 meter
Minimaal	120 meter	125 meter	-	40 meter

Voor windpark ZE-BRA geldt dat maximaal twee windturbinetypes zullen worden gerealiseerd, passend binnen bovenstaande bandbreedte.

Voor de fundering van de windturbines is in dit stadium nog niet duidelijk dat de exacte afmetingen zullen zijn. Het fundament zal een maximale diameter hebben van 24 meter en zal maximaal 3 meter boven maaiveld uitkomen.

1.6 Overige vergunningen

Voor de gevolgen van de bouw en exploitatie van het windpark op flora en fauna en natuurgebieden zijn separaat een ontheffing en vergunning in het kader van de Wet natuurbescherming aangevraagd bij de provincie Zeeland.

Voor de oprichting van het windpark is een omgevingsvergunning aangevraagd bij de gemeente Reimerswaal. Voor overdraai en bouwen nabij waterstaatwerken zijn tevens vergunningen en/of ontheffingen nodig van Rijkswaterstaat en waterschap Scheldestromen.

Deze vergunningen worden separaat aangevraagd bij de betreffende bevoegde gezagen.

Eventueel benodigde watervergunningen voor grondwateronttrekking (bronbemaling), aanleggen van toegangswegen, kraanopstelplaatsen en parkbekabeling zullen in een tweede fase met vergunningen worden aangevraagd. Voor deze onderdelen ontbreken, gelet op de fasering van het project, op dit moment de detailgegevens voor en volledige aanvraag.

1.7 Gecoördineerde voorbereiding en besluitvorming

De gemeenteraad is bevoegd de gemeentelijke coördinatieregeling (GCR) van toepassing te verklaren op grond van artikel 3.30 Wro. De gemeenteraad van de gemeente Reimerswaal heeft op 29 september 2020 besloten[1] de Coördinatieregeling Wro toe te passen voor het verlenen van een omgevingsvergunning in afwijking van het bestemmingsplan en de bijbehorende vergunningen van andere overheden voor het ruimtelijk mogelijk maken van Windpark ZE-BRA in zowel de gemeente Reimerswaal als de gemeente Woensdrecht.
De uitvoeringsbesluiten voor het windpark ZE-BRA die onder de coördinatieregeling dienen te vallen zijn in ieder geval de volgende besluiten (indien benodigd voor het windpark):

- Wet natuurbescherming (Wnb)
- Wet algemene bepalingen omgevingsrecht (Wabo)
- Watervergunning (op grond van Keur en/of Waterwet)
- Wet beheer rijkswaterstaatswerken (Wbr)

Op voorliggende aanvraag is dus de gemeentelijke coördinatieregeling van toepassing.

[1] Zaaknummer Z20.004122, Raadsvoorstel D20.023300

2 Locatie

2.1 Inleiding

Dit hoofdstuk beschrijft de exacte locatie van het windpark en de posities van de turbines die zijn geprojecteerd in het beheergebied van Waterschap Brabantse Delta.

2.2 Omschrijving locatie

Het plangebied van Windpark ZE-BRA ligt in de gemeente Reimerswaal (provincie Zeeland) en de gemeente Woensdrecht (provincie Noord-Brabant), ten zuiden van het bestaande Windpark Kreekraksluizen tot net over de A4 van Bergen op Zoom naar de Belgische grens. Het windpark bestaat uit een dubbele lijnopstelling parallel aan het Schelde-Rijnkanaal. Het grootste deel van de activiteit ligt in de gemeente Reimerswaal, een kleiner deel ligt in de gemeente Woensdrecht (zie Figuur 2.1).

Figuur 2.1 Plangebied Windpark ZE-BRA

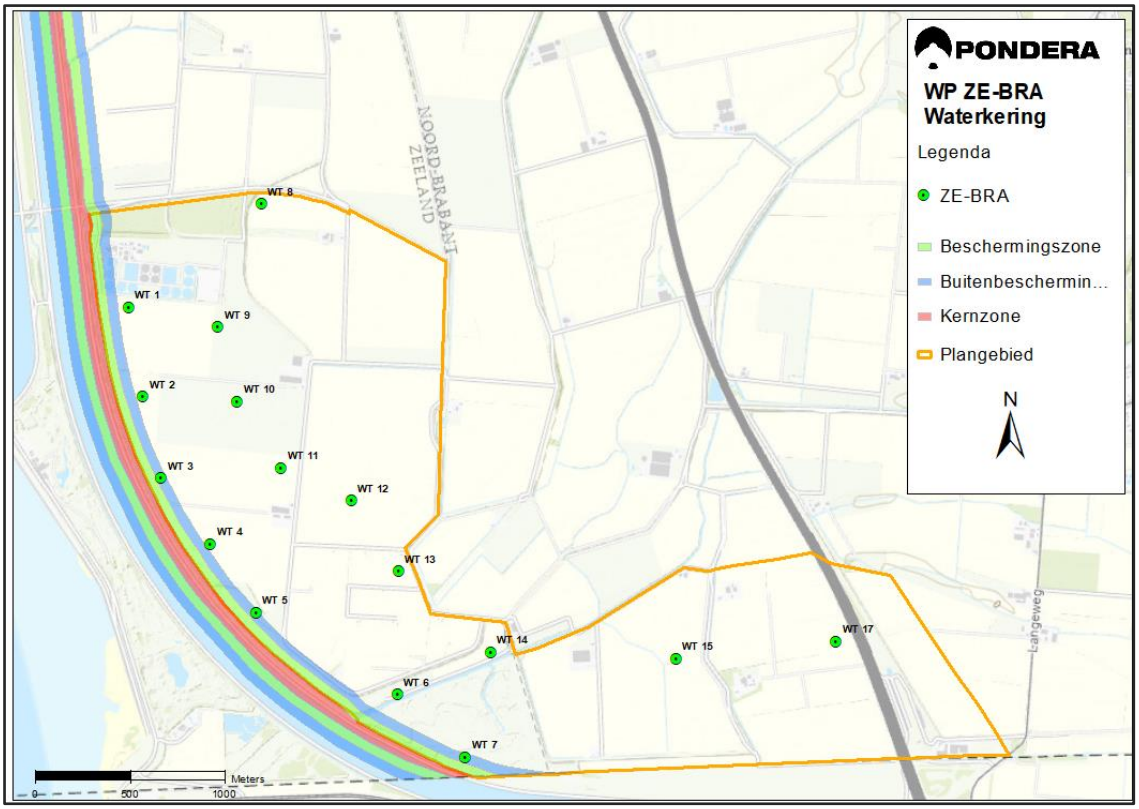

Windturbines 15 en 17 zijn voorzien in het beheergebied van waterschap Brabantse Delta. In Figuur 2.2 zijn deze windturbines weergegeven ten opzichte van de Legger. Voor windturbine 15 geldt dat deze overdraait over een A-watergang, indien uit wordt gegaan van de maximale rotordiameter van 160 meter (zie Figuur 2.3).

Figuur 2.2 Windturbines ten opzichte van Legger Brabantse Delta

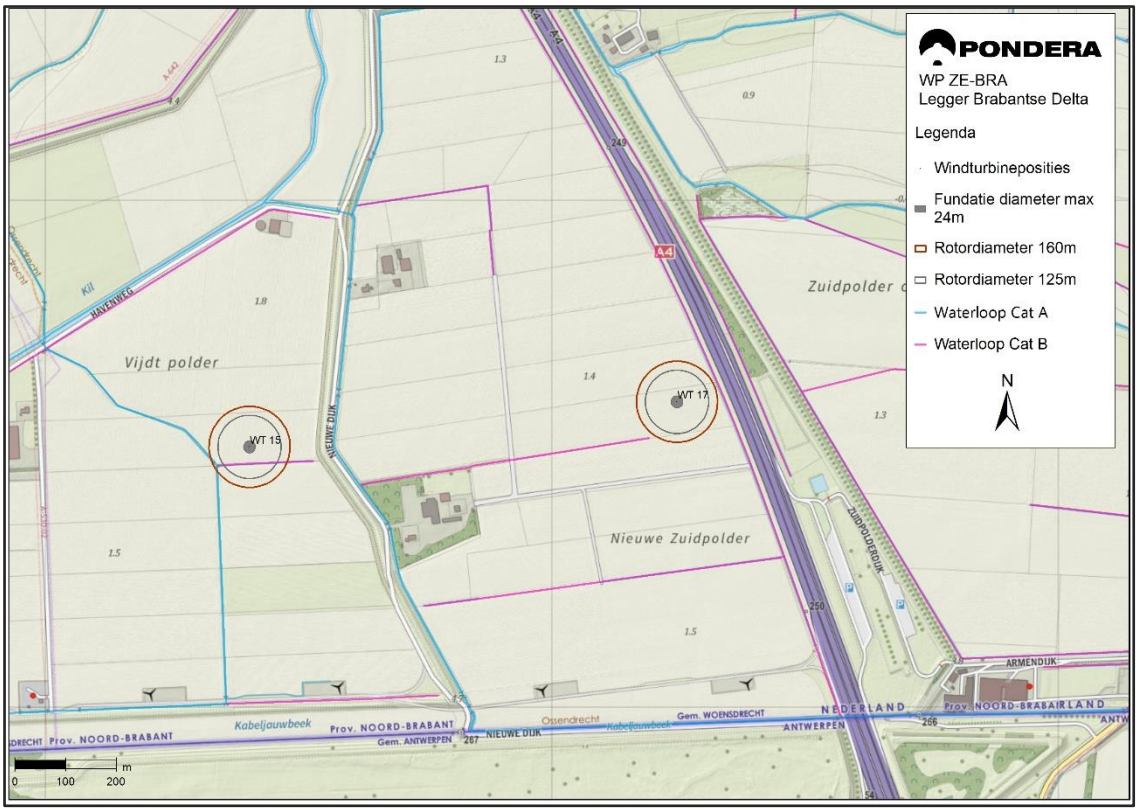

Figuur 2.3 Windturbine 15 ten opzichte van Legger

2.3 Coördinaten en kadastrale informatie

In Tabel 2.1 zijn de RD-coördinaten en kadastrale aanduidingen van de turbineposities binnen het beheergebied van Waterschap Brabantse Delta opgenomen.

Tabel 2.1 Coördinaten en kadastrale aanduiding windturbineposities

Nr:	X [m, RD new)]	Y [m, RD new]	Kadastrale aanduiding
15	78403	377514	OSD00 - G - 152
17	79247	377603	OSD00 - G - 234

2.4 Eigendomssituatie

Ten tijde van de indiening van de vergunningaanvraag is met de relevante grondeigenaren overleg gepleegd. Voor alle turbineposities is met de grondeigenaar overeenstemming bereikt over het gebruik van de gronden ten behoeve van de bouw en exploitatie van een windpark zoals in deze aanvraag is beschreven. De aanvragers zullen voor alle onderdelen van het windpark grondcontracten met kettingbeding afsluiten met de betrokken grondeigenaren.

3 Beschrijving activiteit

In dit hoofdstuk wordt meer in detail een beschrijving gegeven van het initiatief waarvoor vergunning wordt aangevraagd. Tevens worden de relevante waterhuishoudkundige onderdelen toegelicht.

3.1 Windturbines

Een windturbine is een installatie voor het opwekken van elektriciteit uit windenergie. Een windturbine heeft drie rotorbladen die met de klok meedraaien (zie Figuur 3.1).

Een windturbine zet de energie uit wind door de draaiing van de rotorbladen via een generator om in elektriciteit. Voor dit proces worden geen grond- of hulpstoffen gebruikt. De belangrijkste onderdelen van de windturbine, ongeacht het type, zijn:

- het fundament;
- de mast;
- de gondel waarin de generator zich bevindt, en;
- drie rotorbladen.

Figuur 3.1 Algemeen aanzicht windturbine

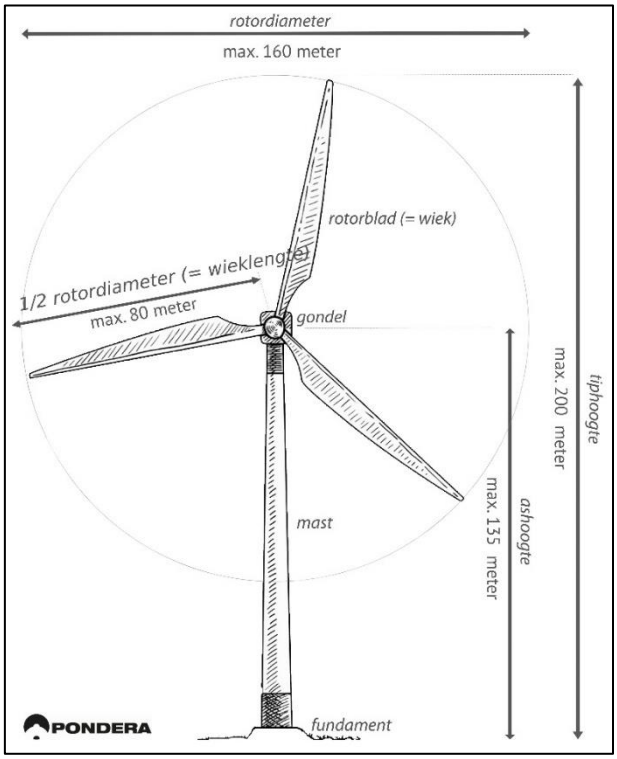

Onderdelen van de turbine

De opwekking van elektriciteit vindt plaats in de gondel bovenin de turbine. De belangrijkste onderdelen van de turbine worden hieronder nogmaals toegelicht:

- De gondel die de hoofdonderdelen bevat waar de rotor aan bevestigd wordt
- De generator voor het omzetten van de draaiing van de rotorbladen in elektriciteit
- De transformator brengt de opgewekte elektriciteit naar een gewenst spanningsniveau.
- Kruisysteem. Door middel van kruimotoren kan de gondel worden gedraaid zodat deze in of juist uit de wind wordt gedraaid
- Bladadaptors, verbinden de rotorbladen met de hub (de 'neus' van de windturbine) waarmee de hoek van het rotorblad kan worden aangepast aan de heersende windomstandigheden
- De hub is de naaf waar de rotorbladen aan bevestigd zijn
- Drie rotorbladen

Aangezien op dit moment het precieze merk (type) windturbine nog niet is bepaald, wordt een vergunning aangevraagd voor een klasse windturbines, zoals beschreven in paragraaf 1.5. In bijlage 5 zijn aanzichttekeningen opgenomen waarin de minimale en maximale afmetingen zijn weergegeven.

De keuze voor het definitieve turbinetype wordt uiterlijk 3 maanden voor aanvang van de realisatie van de turbines gemeld aan Waterschap Brabantse Delta.

3.1.1 Veiligheid

Het definitieve windturbinetype is, net als elke turbine, gecertificeerd conform de IEC 61400-1. Daarmee wordt voldaan aan de internationale ontwerpnorm voor windturbines. Deze ontwerpnorm specificeert alle ontwerpcriteria voor windturbines. Hiermee wordt bevestigd dat de turbine is ontworpen voor een levensduur van tenminste 20 jaar. Windturbines zullen niet langer in gebruik zijn dan de periode waarvoor deze zijn gecertificeerd, tenzij er sprake is van verlenging van de levensduur, bijvoorbeeld door hercertificering. Voorafgaand aan de plaatsing van de windturbines wordt het ontwerpcertificaat voor de turbine ter informatie aan het waterschap toegezonden.

Op grond van de genoemde norm bevat de windturbine diverse veiligheidssystemen om ervoor te zorgen dat bij falen van onderdelen of bij extreme weersomstandigheden de windturbine niet beschadigd. Onder andere bevat de windturbine een remsysteem dat ervoor zorgdraagt dat de rotorbladen uit de wind worden gedraaid bij te hoge windsnelheden. Daarnaast is er een bliksembeveiliging die ervoor zorgdraagt dat inslaande bliksem buiten kwetsbare delen van de turbine naar de grond leidt. De veiligheidssystemen zijn zodanig ontworpen dat de turbine onder alle weersomstandigheden veilig kan functioneren. Ook in geval van storingen aan de turbine zorgen de veiligheidssystemen ervoor dat de turbine stil wordt gezet. De werking van de veiligheidssystemen wordt zowel autonoom door de turbine (softwarematig) als door periodieke inspectie- en onderhoudsbeurten gecontroleerd.

De aansturing van de windturbine vindt automatisch plaats door computerbesturing. Het functioneren van de windturbine en de prestatie kan op afstand gevolgd en indien wenselijk bijgestuurd worden.

De turbine kan handmatig gestopt worden met de aanwezige start/stop schakelaar en de diverse aanwezige noodstopschakelaars. Het controlesysteem zet de turbine overigens automatisch stil bij geconstateerde fouten of ongunstige windomstandigheden.

Windturbines zijn voorzien van een SCADA-systeem wat het mogelijk maakt de prestaties van de windturbines op afstand te monitoren en aan te sturen.

Om te voorkomen dat ijsworp kan optreden worden de windturbines voorzien van een ijsdetectiesysteem. Dit zorgt ervoor dat de windturbine automatisch stilgezet wordt wanneer ijsgroei kan plaatsvinden en draait de rotoren zodanig dat deze zich op dat moment niet meer boven de openbare weg of schouwpaden van het waterschap bevinden.

3.1.2 Overdraai over waterstaatwerken

Windturbines 15 zal uitgaande van een maximale rotordiameter van 160 meter, bij bepaalde windrichtingen over een A-watergang en/of bijbehorende beschermingszone draaien. Voor deze overdraai is een vergunning nodig van Waterschap Brabantse Delta. Deze overdraai zal op enkele tientallen meters (minimaal 40 meter) boven het desbetreffende waterstaatwerk plaatsvinden. Daardoor zullen de windturbines geen negatief effect hebben op het beheer en de instandhouding van de watergangen.

3.2 Fundaties

De windturbines worden bevestigd op een fundament van gewapend beton. Dit fundament wordt onderheid met palen. In Figuur 3.2 is een schematisch voorbeeld gegeven van de palenfundering met daarop gelegen de betonnen sokkel/poer. De rode stalen ring (ankerkooi) betreft de aansluiting van de sokkel/poer op de mast van de turbine. Het onderste torendeel van de turbine past precies op de ankerkooi.

De sokkel/poer kan een dikte hebben van circa 3 meter (dit is sterk afhankelijk van de turbine leverancier en het type turbine). Het aantal palen varieert eveneens. De diameter en lengte van de palen hangt sterk af van het uiteindelijke funderingsontwerp, van het type windturbine en van de lokale ondergrond bij de turbine.

Figuur 3.2 Schematische weergave paalfundering windturbine

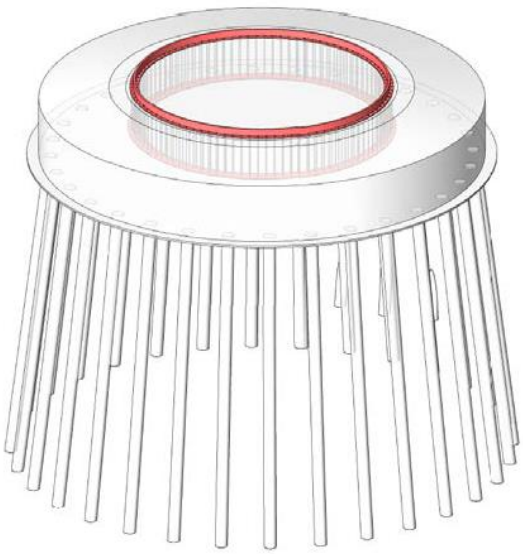

Voor de onderhavige aanvraag wordt gebruik gemaakt van een standaardfundament, waarin de maximale afmetingen en de hoogte ten opzichte van maaiveld worden gehanteerd. Een principetekening van het fundament is in Figuur 3.4 weergegeven. In bijlage 5 zijn deze en andere technische tekeningen met maximale afmetingen van het fundament opgenomen. De fundamenten van de windturbines blijven binnen deze afmetingen.

Figuur 3.3 Principetekening fundatie

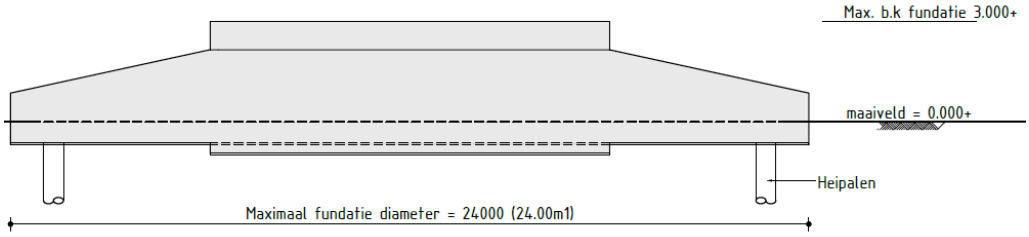

3.2.1 Toevoeging verhard oppervlak

De fundatie van een individuele turbine is maximaal 452 m^2. De totale oppervlakte van de twee fundaties is daarmee maximaal 904m^2. Hiermee wordt de drempelwaarde van niet 2000m^2 overschreden, waardoor geen watervergunning nodig is voor de toevoeging van verhard oppervlak als gevolg van de bouw van de fundaties.

Hemelwater zal op de fundaties terechtkomen en afvloeien naar het omliggende terrein, waar het kan infiltreren. Om versnelde (hemel)waterafvoer richting oppervlaktewater nabij de fundaties te reduceren kunnen eventueel grindkoffers gerealiseerd worden rondom de fundaties.

Voor het toevoegen van verharding als gevolg van het aanleggen van wegen en kraanopstelplaatsen zal in een volgende fase vergunning aangevraagd worden.

3.3 Kosten

Bouwkosten en waterhuishoudkundige kosten voor Windpark ZE-BRA zijn nog niet in detail te geven daar dit zal afhangen van de uiteindelijke turbinekeuze, de grootte van de fundaties en het moment waarop de turbines worden aangekocht en gebouwd. Om die reden is ‘0’ aangegeven in het aanvraagformulier. In overleg met het bevoegd gezag zal de hoogte van het legesbedrag worden afgestemd.

4 Later aan te leveren gegevens en bescheiden

In onderstaande tabel is aangegeven welke bescheiden en gegevens later, doch uiterlijk 3 weken voor de start van de bouw zullen worden aangeboden aan het bevoegd gezag. Tussen haakjes wordt een indicatie gegeven van het moment dat de betreffende informatie gedeeld kan worden met het bevoegd gezag.

Tabel 4.1 In te leveren bescheiden en gegevens in de periode voorafgaand aan start bouw

Definitieve keuze windturbinetype(s) (3 maanden voor start werkzaamheden)
Ontwerpcertificaat IEC 61400-1
Werk- en bouwveiligheidsplan

5 Bijlagen

Voor de aanvraag is gebruik gemaakt van het aanvraagformulier van het Omgevingsloket Online. Het aanvraagformulier zelf is het document waarop de aanvraag gebaseerd is. Op een aantal plaatsen wordt in dit formulier verwezen naar bijlage 1. Dit betreft de toelichting op de aanvraag, het onderhavige document. Aan de aanvraag zijn tevens andere bijlagen gevoegd. Ten behoeve van het overzicht worden de bijlagen bij de aanvraag onderstaand opgesomd.

Bijlage 1: Toelichting op de aanvraag (onderhavig document)
Bijlage 2: Machtigingsformulier adviseur
Bijlage 3: Toestemmingen Eneco en Lindewind
Bijlage 4: Situatie- en detailtekeningen
Bijlage 5: Aanzichttekeningen turbines